Herrajes y Materiales de Occidente

FICHA TÉCNICA

ACCESORIOS PARA COCINA

CÓDIGO	DESCRIPCIÓN
001-01206	HYM ALACENA ESQUINERA CON PLATO (DERECHA)
001-01207	HYM ALACENA ESQUINERA CON PLATO (IZQUIERDA)



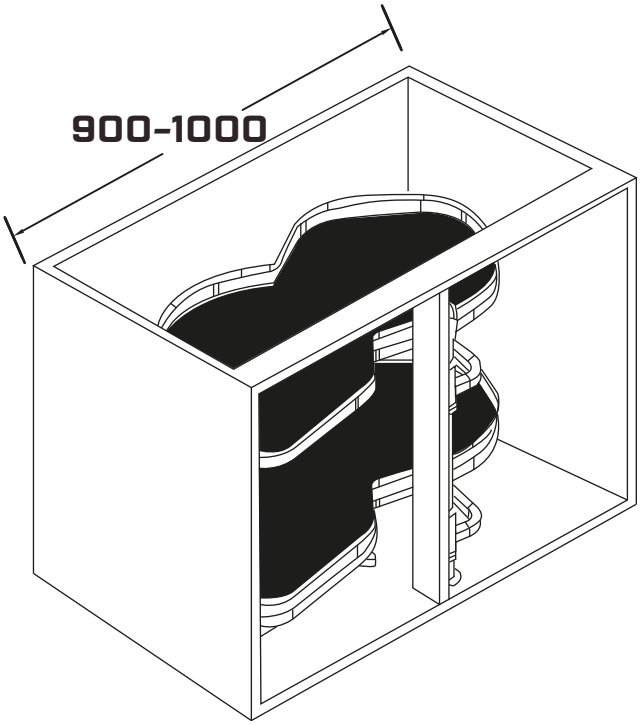

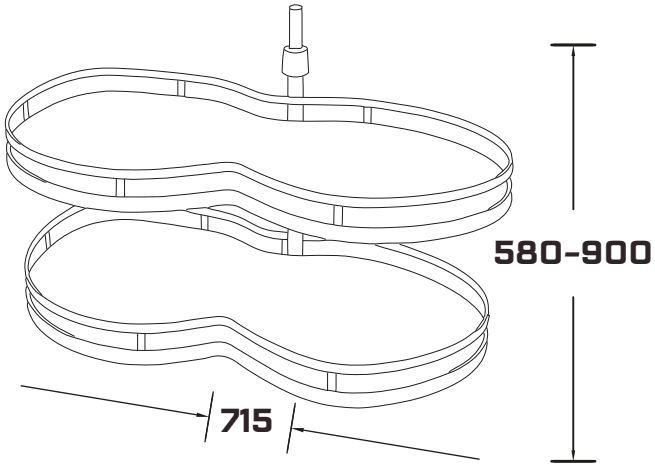

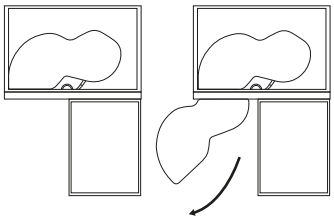

APERTURA IZQUIERDA

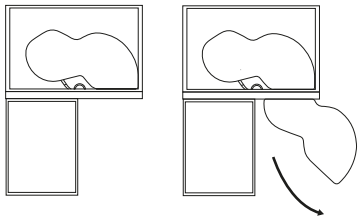

APERTURA DERECHA

TOLERANCIA ± 0.10

ACABADO	Cromo
MATERIAL	Hierro
RESISTENCIA	12 kgs x nivel
CALIBRE	N/A

Herrajes y Materiales de Occidente

FECHA	13 de mayo del 2025

DIMENSIONES EN MM

TEL: 3162-0779 CON 10 LINEAS | PARA LA FABRICACIÓN DE MUEBLES
/herrajesymateriales hym_occidente www.herrajesymateriales.com.mx ventas@herrajesymateriales.com.mx