Herrajes y Materiales de Occidente

FICHA TÉCNICA

ACCESORIOS PARA COCINA

CÓDIGO	DESCRIPCIÓN
001-01231	HYM CANASTA EXTRAIBLE CROMO C/CORREDERA CIERRE LENTO



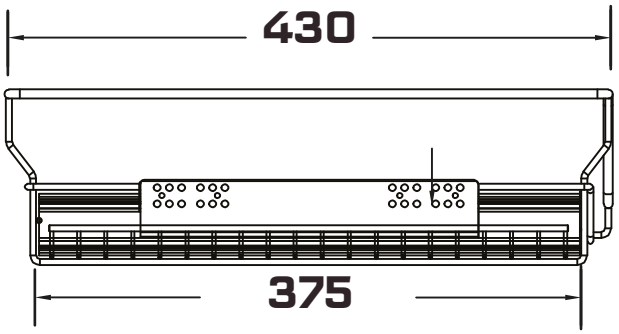

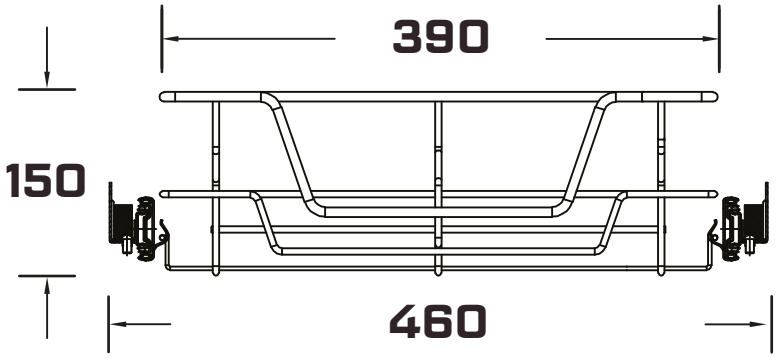

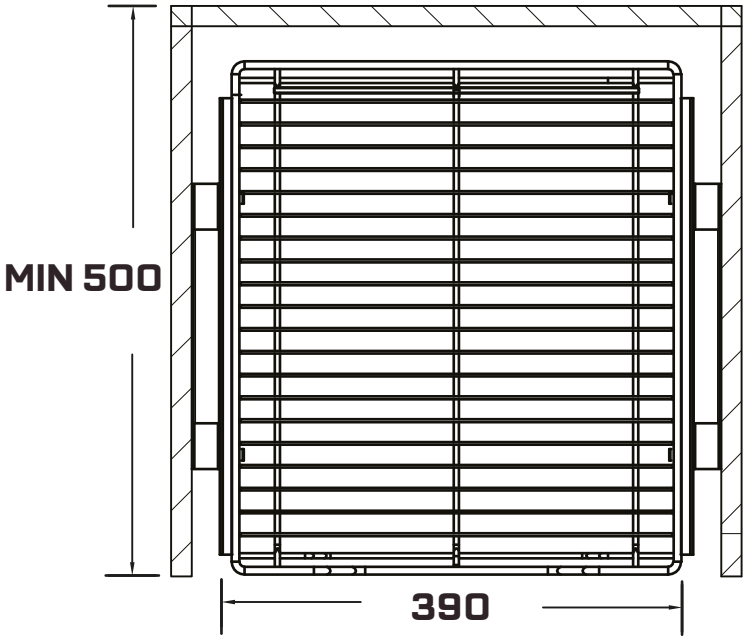

TOLERANCIA ± 0.10

ACABADO	Cromo
MATERIAL	Acero
RESISTENCIA	N/A
CALIBRE	N/A

Herrajes y Materiales de Occidente

FECHA	24 de Abril 2025

DIMENSIONES EN MM