Herrajes y Materiales de Occidente

■ FICHA TÉCNICA

ACCESORIOS PARA COCINA

CÓDIGO	DESCRIPCIÓN
001-24302	HYM C.TORNO 3/4" D660mm (650-900) CROMO

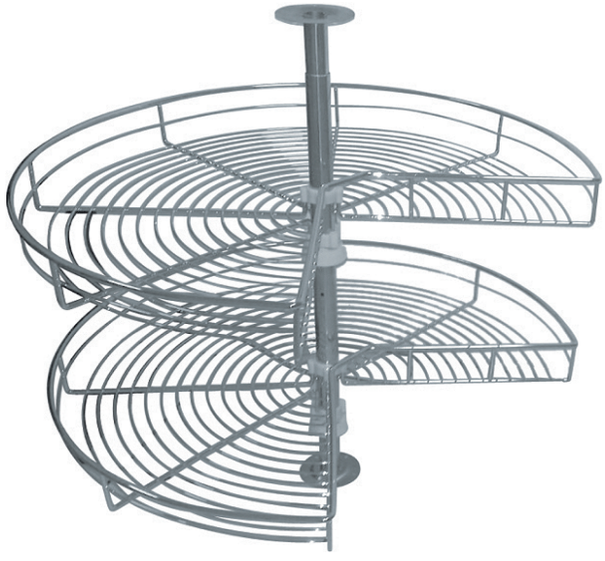

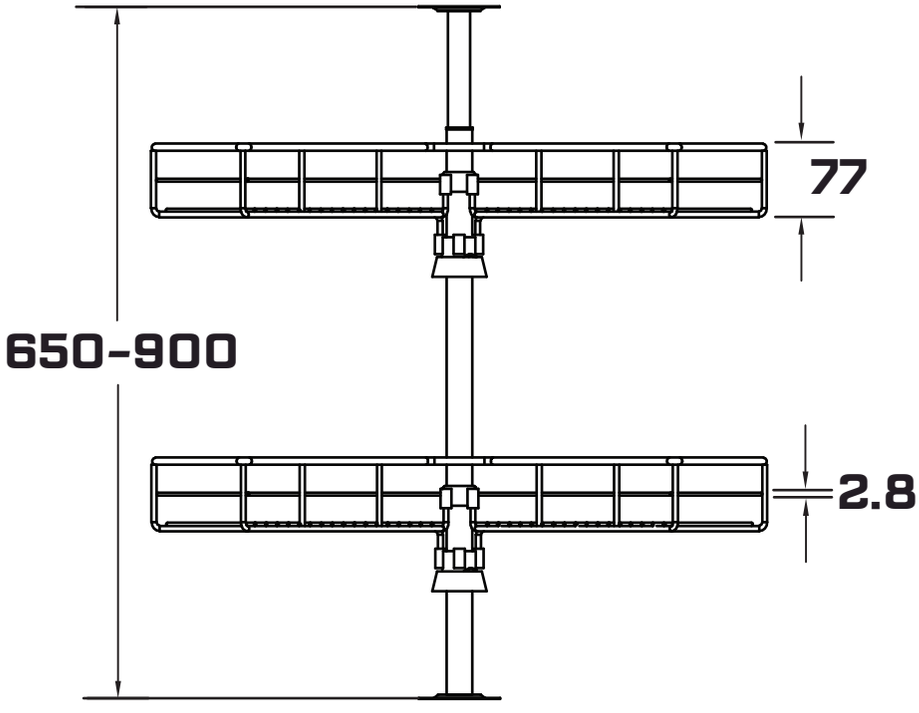

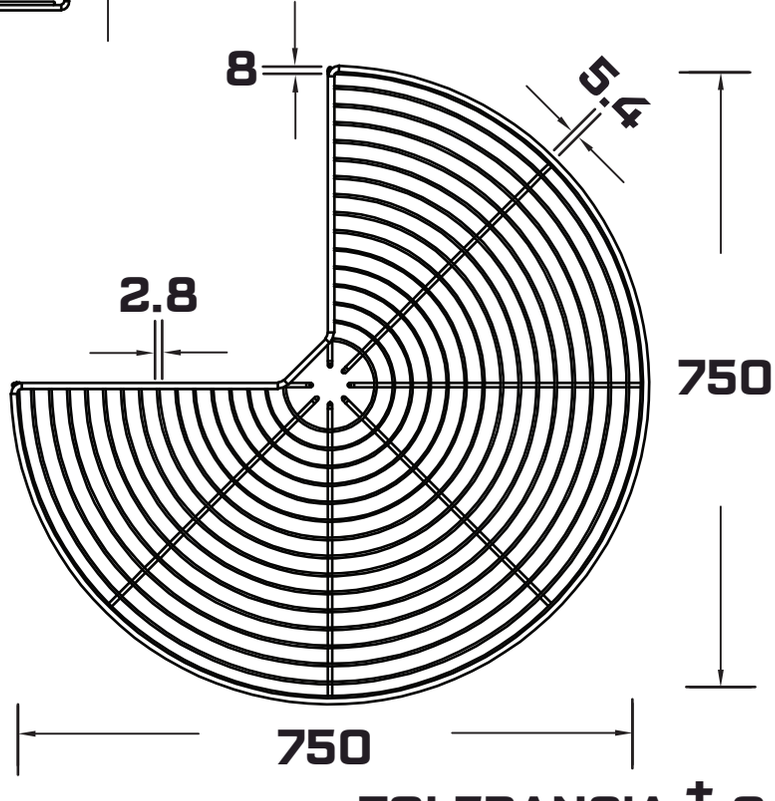

TOLERANCIA ± 0.10

ACABADO	Cromo	Herrajes y Materiales de Occidente				DIMENSIONES EN MM
MATERIAL	Acero					
RESISTENCIA	N/A	REALIZADA	Ulises Alberto Cervantes Rodriguez	FECHA	28 de Agosto de 2021	
CALIBRE	N/A	APROBADA	Griselda Cervantes Rodriguez	FECHA	01 de Septiembre de 2021	